BOKRA
PROJEKTY/NADZORY

PROJEKT ARCHITEKTONICZNO BUDOWLANY

NAZWA ZAMIERZENIA BUDOWANEGO:
ZAGOSPODAROWANIE TERENU NA DZIAŁCE NR 758/38 PRZY UL. SPORTOWEJ W ZARZECZU W RAMACH ZADANIA PN. „OGRÓD REKREACYJNY W ZARZECZU"

LOKALIZACJA:
DZIAŁKA: 757/38
JEDNOSTKA EWIDENCYJNA: ŁODYGOWICE [241708_2]
OBRĘB EWIDENCYJNY: ZARZECZE [0004]
POWIAT: ŻYWIECKI
GMINA: ŁODYGOWICE
WOJEWÓDZTWO: ŚLĄSKIE

INWESTOR:
GMINA ŁODYGOWICE
UL. JÓZEFA PIŁSUDSKIEGO 75
34-325 ŁODYGOWICE

JEDNOSTKA PROJEKTOWA:
BOKRA-BUD
SPÓŁKA Z OGRANICZONĄ ODPOWIEDZIALNOŚCIĄ
UL. JODŁOWA 147, 34-300 ŻYWIEC

KATEGORIA OBIEKTU: VIII

AUTORZY OPRACOWANIA:

PROJEKTOWAŁ CZĘŚĆ ARCHITEKTONICZNĄ: imię i nazwisko: **mgr inż. arch.** **Joanna GORGOŃ** nr upr.: MPOIA/053/2021	
PROJEKTOWAŁ CZĘŚĆ KONSTRUKCYJNĄ: imię i nazwisko: **mgr inż.** **Artur ZIOŁA** nr upr.: DOŚ/0199/PBKb/23	

MARZEC 2026

SPIS TREŚCI PROJEKTU ARCHITEKTONICZNO-BUDOWLANEGO

I. CZĘŚĆ OPISOWA

DECYZJE O NADADNIU UPRAWNIEŃ BUDOWLANYCH 3

OŚWIADCZENIE PROJEKTANTA 8

1. PRZEDMIOT OPRACOWANIA I PROGRAM FUNKCJONALNY 9
2. RODZAJ I KATEGORIA OBIEKTU BUDOWLANEGO 9
3. ROZWIĄZANIA ARCHITEKTONICZNE WRAZ Z CHARAKTERYSTYCZNYMI PARAMETRAMI 9
4. OPINIA GEOTECHNICZNA I SPOSÓB POSADOWIENIA OBIEKTU 13
5. WARUNKI OCHRONY PRZECIWPOŻAROWEJ 13
6. WPŁYW OBIEKTU NA ŚRODOWISKO, OBIEKTY SĄSIEDNIE I LUDZI 13
7. INFORMACJA O ZASADNICZYCH ELEMENTACH WYPOSAŻENIA BUDOWLANO-INSTALACYJNEGO, ZAPEWNIAJĄCYCH UŻYTKOWANIE OBIEKTU ZGODNIE Z PRZEZNACZENIEM 16
8. ANALIZA TECHNICZNYCH, ŚRODOWISKOWYCH I EKONOMICZNYCH MOŻLIWOŚCI REALIZACJI WYSOCE WYDAJNYCH SYSTEMÓW ALTERNATYWNYCH ZAOPATRZENIA W ENERGIĘ I CIEPŁO 16
9. ANALIZA TECHNICZNYCH I EKONOMICZNYCH MOŻLIWOŚCI WYKORZYSTANIA URZĄDZEŃ, KTÓRE AUTOMATYCZNIE REGULUJĄ TEMPERATURĘ W POSZCZEGÓLNYCH POMIESZCZENIACH LUB STREFACH 16
10. OPIS DOSTĘPNOSCI DLA OSÓB NIEPEŁNOSPRAWNYCH 16

DECYZJE O NADADNIU UPRAWNIEŃ BUDOWLANYCH

IZBA ARCHITEKTÓW
RZECZYPOSPOLITEJ POLSKIEJ

MAŁOPOLSKA OKRĘGOWA IZBA ARCHITEKTÓW RP
OKRĘGOWA KOMISJA KWALIFIKACYJNA

Znak sprawy: OKK/UP/B/95/17/MP

Kraków, dnia 23 czerwca 2021 r.

DECYZJA nr MPOIA/053/2021

Na podstawie art. 24 ust. 1 pkt 2 oraz art. 11 ustawy z dnia 15 grudnia 2000 r. o samorządach zawodowych architektów oraz inżynierów budownictwa (Dz. U. z 2019 r., poz. 1117) w związku z art. 12, art. 13, art. 14 ust. 1 pkt 1 oraz art. 14 ust. 3 pkt 1 ustawy z dnia 7 lipca 1994 r. Prawo budowlane (Dz. U. z 2020 r., poz. 1333) oraz art. 104 ustawy z dnia 14 czerwca 1960 r. Kodeks postępowania administracyjnego (Dz. U. z 2021 r., poz. 735)

stwierdza się, że:
Pani mgr inż. arch. Joanna Jadwiga Gorgoń
urodzona w dniu 07 grudnia 1990 r., w Żywcu
posiada odpowiednie wykształcenie techniczne oraz praktykę zawodową i po zdaniu egzaminu z wynikiem pozytywnym otrzymuje

UPRAWNIENIA BUDOWLANE

w specjalności architektonicznej do projektowania bez ograniczeń.
Powyższe uprawnienia budowlane upoważniają do wykonywania samodzielnej funkcji technicznej w budownictwie, obejmującej: projektowanie, sprawdzanie projektów architektoniczno-budowlanych i technicznych oraz sprawowanie nadzoru autorskiego jak i sprawowanie kontroli technicznej utrzymania obiektów budowlanych.

Na podstawie art. 107 § 4 ustawy z dnia 14 czerwca 1960 r. Kodeks postępowania administracyjnego (Dz. U. z 2021 r., poz. 735) odstępuje się od uzasadnienia decyzji jako uwzględniającej w całości żądanie strony.

Od powyższej decyzji przysługuje Pani odwołanie do Krajowej Komisji Kwalifikacyjnej Izby Architektów RP za pośrednictwem Okręgowej Komisji Kwalifikacyjnej Małopolskiej Okręgowej Izby Architektów RP, w terminie 14 dni od dnia doręczenia decyzji.

mgr inż. arch. Witold Sztorc, Przewodniczący OKK

mgr inż. arch. Stanisław Nesterski, V-ce Przewodniczący OKK

mgr inż. arch. Andrzej Rybaczyk, Członek OKK

mgr inż. .arch. Dorota Zaucha-Rybka, Sekretarz OKK

dr inż. arch. Bogdan Siedlecki, Członek OKK

dr hab. inż. arch. Wojciech Chmielewski, Członek OKK

mgr inż. arch. Jan Skąpski, Członek OKK

mgr inż. arch. Piotr Czerwiński, Członek OKK

mgr inż. arch. Artur Trzepla, Członek OKK

Otrzymują:

1. Pani Joanna Jadwiga Gorgoń;
2. Główny Inspektor Nadzoru Budowlanego - w celu wpisania do centralnego rejestru osób posiadających uprawnienia budowlane *(po uprawomocnieniu się decyzji);*
3. Rada Małopolskiej Okręgowej Izby Architektów RP *(po uprawomocnieniu się decyzji);*
4. a/a.

30-110 Kraków, ul. Kraszewskiego 36, tel./fax: 12 427 26 47, e-mail: malopolska@izbaarchitektow.pl, http: www.mpoia.pl
NIP: 677-21-89-383, Regon: 017466395-00160, Konto: PKO BP SA Oddział 5 w Krakowie Nr: 10 1020 2906 0000 1202 0014 2307

za zgodność z oryginałem:

IZBA ARCHITEKTÓW
RZECZYPOSPOLITEJ POLSKIEJ

Śląska Okręgowa Rada Izby Architektów RP

ZAŚWIADCZENIE - ORYGINAŁ

(wypis z listy architektów)

Śląska Okręgowa Rada Izby Architektów RP zaświadcza, że:

mgr inż. arch. JOANNA JADWIGA GORGOŃ

posiadająca kwalifikacje zawodowe do pełnienia samodzielnych funkcji technicznych w budownictwie w specjalności architektonicznej i w zakresie posiadanych uprawnień nr **MPOIA/053/2021**, jest wpisana na listę członków Śląskiej Okręgowej Izby Architektów RP pod numerem: **SL-2129.**

Członek czynny od: 21-09-2021 r.

Data i miejsce wygenerowania zaświadczenia: 01-04-2025 r. Katowice.

Zaświadczenie jest ważne do dnia: **30-06-2026 r.**

Podpisano elektronicznie w systemie informatycznym Izby Architektów RP przez:
ANITA LANGER, Sekretarz Okręgowej Rady Izby Architektów RP.

Nr weryfikacyjny zaświadczenia:

SL-2129-29CD-FFFB-C821-C51B

Dane zawarte w niniejszym zaświadczeniu można sprawdzić podając nr weryfikacyjny zaświadczenia w publicznym serwisie internetowym Izby Architektów: www.izbaarchitektow.pl lub kontaktując się bezpośrednio z właściwą Okręgowa Izbą Architektów RP.

za zgodność z oryginałem:

DOLNOŚLĄSKA
OKRĘGOWA
I Z B A
INŻYNIERÓW
BUDOWNICTWA

Okręgowa Komisja Kwalifikacyjna
OKK.7131-323/2023/23

Wrocław, dnia 05 grudnia 2023 r.

DECYZJA

Na podstawie art. 24 ust. 1 pkt 2 ustawy z dnia 15 grudnia 2000 r. o samorządach zawodowych architektów oraz inżynierów budownictwa *(tekst jednolity: Dz.U. z 2023r., poz. 551)* i art.12 ust. 2 i ust. 3, ust. 4c pkt 1, art. 14 ust. 1 pkt 2, art. 15a ust. 4, ustawy z dnia 7 lipca 1994 r. Prawo budowlane *(tekst jednolity: Dz.U. z 2023r., poz. 682, z późn. zm.)*, po ustaleniu, że zostały spełnione warunki w zakresie przygotowania zawodowego oraz po złożeniu egzaminu na uprawnienia budowlane z wynikiem pozytywnym

Pan Artur Zbigniew Zioła

magister inżynier z kierunku budownictwo
urodzony dnia 7 sierpnia 1994 r. w Zgorzelcu

otrzymuje

UPRAWNIENIA BUDOWLANE
numer ewidencyjny DOŚ/0199/PBKb/23

w specjalności konstrukcyjno-budowlanej
do projektowania bez ograniczeń

UZASADNIENIE

W związku z uwzględnieniem w całości żądania strony, na podstawie art. 107 § 4 KPA odstępuje się od uzasadnienia decyzji. Zakres nadanych uprawnień budowlanych wskazano na odwrocie decyzji.

Pouczenie

Od niniejszej decyzji służy odwołanie do Krajowej Komisji Kwalifikacyjnej Polskiej Izby Inżynierów Budownictwa w Warszawie, za pośrednictwem Okręgowej Komisji Kwalifikacyjnej Dolnośląskiej Okręgowej Izby Inżynierów Budownictwa w terminie 14 dni od daty jej doręczenia.
Zgodnie z art. 127a ustawy Kodeks postępowania administracyjnego *(tekst jednolity: Dz. U. z 2023r. poz. 775, z późn. zm.)* w trakcie biegu terminu do wniesienia odwołania strona może zrzec się prawa do wniesienia odwołania wobec organu, który wydał decyzję. Z dniem doręczenia Okręgowej Komisji Kwalifikacyjnej Dolnośląskiej Okręgowej Izby Inżynierów Budownictwa oświadczenia o zrzeczeniu się prawa do wniesienia odwołania, decyzja staje się ostateczna i prawomocna.

Skład orzekający OKK

DOLNOŚLĄSKA OKRĘGOWA
IZBA INŻYNIERÓW BUDOWNICTWA
prof. dr hab. inż. Antoni Szydło
Przewodniczący Okręgowej Komisji Kwalifikacyjnej

1. prof. dr hab. inż. Antoni Szydło
2. mgr inż. Jacek Oszytko
3. mgr inż. Anna Sęczkowska

Otrzymują:
1. Pan Artur Zbigniew Zioła
   Jagodzin 72a
   59-950 Ruszów
2. Okręgowa Rada Dolnośląskiej Okręgowej Izby Inżynierów Budownictwa
3. a/a

za zgodność z oryginałem:

Na podstawie art. 12 ust. 1 pkt 1 i 5 oraz art. 15a ust. 4 ustawy Prawo budowlane,

Pan Artur Zbigniew Zioła

jest upoważniony
w specjalności konstrukcyjno-budowlanej

do:
- projektowania, sprawdzania projektów architektoniczno-budowlanych i technicznych oraz sprawowania nadzoru autorskiego w odniesieniu do konstrukcji obiektu,
- sprawowania kontroli technicznej utrzymania obiektów budowlanych

bez ograniczeń.

Na podstawie art. 15a ust. 1 ustawy Prawo budowlane - uprawnienia niniejsze uprawniają do sporządzania projektów zagospodarowania działki lub terenu w zakresie specjalności konstrukcyjno-budowlanej.

Skład orzekający OKK

DOLNOŚLĄSKA OKRĘGOWA
IZBA INŻYNIERÓW BUDOWNICTWA
prof. dr hab. inż. Antoni Szydło
Przewodniczący Okręgowej Komisji Kwalifikacyjnej

1. prof. dr hab. inż. Antoni Szydło
2. mgr inż. Jacek Oszytko
3. mgr inż. Anna Sęczkowska

za zgodność z oryginałem:

POLSKA IZBA INŻYNIERÓW BUDOWNICTWA

Zaświadczenie

o numerze weryfikacyjnym:

WKP-RME-39C-E82 *

Pan Artur Zbigniew Zioła o numerze ewidencyjnym WKP/BO/0114/24

adres zamieszkania ul. Kleczewska 8/13, 62-510 Konin

jest członkiem Wielkopolskiej Okręgowej Izby Inżynierów Budownictwa i posiada wymagane ubezpieczenie od odpowiedzialności cywilnej.

Niniejsze zaświadczenie jest ważne od 2026-01-01 do 2026-12-31.

Zaświadczenie zostało wygenerowane elektronicznie i opatrzone bezpiecznym podpisem elektronicznym weryfikowanym przy pomocy ważnego kwalifikowanego certyfikatu w dniu 2025-12-12 roku przez:

Wojciech Ratajczak, Zastępca Przewodniczącego Rady Wielkopolskiej Okręgowej Izby Inżynierów Budownictwa.

* Weryfikację poprawności danych w niniejszym zaświadczeniu można sprawdzić za pomocą numeru weryfikacyjnego zaświadczenia na stronie Polskiej Izby Inżynierów Budownictwa www.piib.org.pl lub kontaktując się z biurem właściwej Okręgowej Izby Inżynierów Budownictwa.

za zgodność z oryginałem:

Żywiec dnia 17.03.2026r.

OŚWIADCZENIE PROJEKTANTA

Ja niżej podpisany(a), oświadczam, pod rygorem odpowiedzialności karnej za złożenie fałszywego oświadczenia wynikającej z art. 233 § 6 ustawy z dnia 6 czerwca 1997 roku - Kodeks karny (z późn. zm.) że:

- stosownie do ustawy Prawo budowlane art.34 opracowanie:

ZAGOSPODAROWANIE TERENU NA DZIAŁCE NR 758/38 PRZY UL. SPORTOWEJ W ZARZECZU W RAMACH ZADANIA PN. „OGRÓD REKREACYJNY W ZARZECZU”

został wykonany zgodnie z umową, obowiązującymi przepisami technicznymi, budowlanym normami i wytycznymi oraz zasadami wiedzy technicznej

PROJEKTOWAŁ CZĘŚĆ ARCHITEKTONICZNĄ: imię i nazwisko: **mgr inż. arch.** **Joanna GORGOŃ** nr upr.: MPOIA/053/2021	
PROJEKTOWAŁ CZĘŚĆ KONSTRUKCYJNĄ: imię i nazwisko: **mgr inż.** **Artur ZIOŁA** nr upr.: DOŚ/0199/PBKb/23	

1. PRZEDMIOT OPRACOWANIA I PROGRAM FUNKCJONALNY

Przedmiotem zamierzenia inwestycyjnego jest realizacja na działce o numerze ewidencyjnym 757/38 w Zarzeczu zagospodarowania terenu przy ul. Sportowej w ramach zadania pn. „Ogród rekreacyjny w Zarzeczu", w ramach programu „Zielona przestrzeń 2025".

ZAKRES ROBÓT DLA CAŁEGO ZAMIERZENIA BUDOWLANEGO:

- montaż elementów małej architektury: ławki parkowe, leżaki parkowe, stół parkowy, stojaki na rowery, kosze na śmieci, huśtawka dwumiejscowa, bujaki, poidełka dla paktów, tablice dydaktyczne
- utwardzenie terenu – budowa ścieżki spacerowej z materiałów wodoprzepuszczalnych oraz ścieżki sensorycznej
- nasadzenia nowych roślin i kwiatów

2. RODZAJ I KATEGORIA OBIEKTU BUDOWLANEGO

Zgodnie z załącznikiem do Ustawy – Prawo budowlane, obiekt budowlany zalicza się do kategorii VIII – inne budowle.

3. ROZWIĄZANIA ARCHITEKTONICZNE WRAZ Z CHARAKTERYSTYCZNYMI PARAMETRAMI

a) Elementy małej architektury

Przygotowanie podłoża należy rozpocząć od wytyczenia w terenie. Rzędne terenu i głębokość fundamentowania należy dostosować do jednej płaszczyzny, niwelując występujące lokalnie nierówności terenu w zakresie ±0,2m. Ukształtowanie nawierzchni musi zapewnić powierzchniowe odprowadzenie wód deszczowych. Wszystkie materiały i urządzenia muszą posiadać aktualne atesty i certyfikaty zgodne z Polskimi Normami. Powinny posiadać także aprobaty do stosowania na publicznych obiektach.

Ławka parkowa – 4 szt.



Konstrukcja stalowa cynkowana proszkowo i malowana proszkowo. Siedziska/oparcia wykonane z płyty HPL, odpornej na działanie warunków atmosferycznych, Śruby ze stali nierdzewnej i/lub śruby zakryte plastikowymi kapslami.

Długość całkowita: 159cm
Szerokość: 42cm
Wysokość całkowita: 78cm

Leżak parkowy – 5szt.

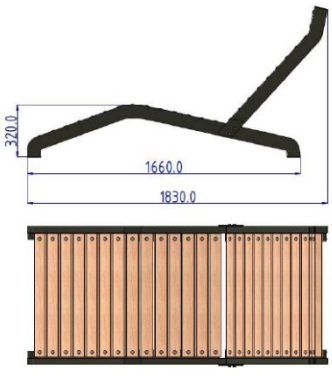

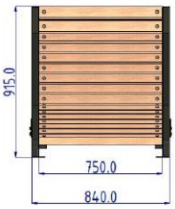

Długość całkowita: 183 cm
Szerokość: 84cm
Wysokość: 91,5cm

Konstrukcja stalowa spawana wykonana z profili o wymiarach 80x40 oraz 50x25, zastosowana stal gatunku S235. Stelaż malowany proszkowo. Deski suszone, malowane zanurzeniowo. Możliwość montażu do podłoża przez otwory fi 9 mm.

Stół o konstrukcji stalowej – 1szt.



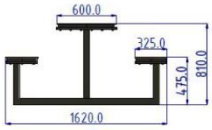

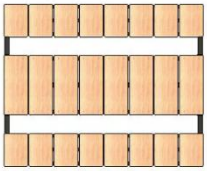

Długość całkowita:	220 cm
Szerokość:	162 cm
Wysokość całkowita:	81 cm

Konstrukcja stalowa spawana wykonana z profili o wymiarach 60x40, 50x25 oraz blachy o grubości 3 mm, zastosowana stal gatunku S235. Stelaż malowany proszkowo. Płyta HPL o grubości 12,5 mm. Możliwość montażu do podłoża przez otwory fi 9 mm.

Stojak na rowery 5-cio miejscowy – 2szt.

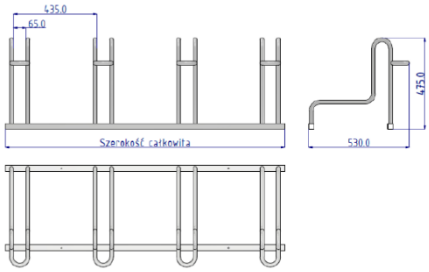

Konstrukcja stalowa, spawana wykonana z profili 30x30 oraz rury ø21, zastosowana stal gatunku S235. Stelaż cynkowany/malowany proszkowo. Możliwość montażu do podłoża przez otwory fi 9 mm.

Długość całkowita:	190 cm
Szerokość:	53 cm
Wysokość całkowita:	47,5 cm

Kosz na śmieci stalowy - 2szt.

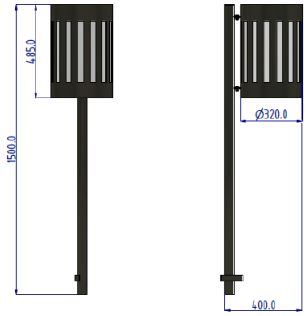

Elementy stalowe wykonane z rury fi48 oraz blachy o grubości 3 mm oraz 2 mm, zastosowano stal gatunku S235. Stelaż malowany proszkowo. Wkład o pojemności 35l wykonany z blachy ocynkowanej wyposażony w popielnicę. Produkt przeznaczony do wbetonowania/wkopania.

Długość całkowita:	40 cm
Szerokość:	32 cm
Wysokość całkowita:	150 cm

Huśtawka dwumiejscowa – 1szt.



Konstrukcja o profilu 80 x 80 mm ze stali nierdzewnej lub stalowa cynkowana ogniowo i malowana proszkowo lub cynkowana proszkowo i malowana proszkowo. Elementy konstrukcyjne stalowe cynkowane ogniowo i malowane proszkowo lub cynkowane proszkowo i malowane proszkowo lub ze stali nierdzewnej. Atestowane, bezpieczne siedziska. Łańcuchy ze stali nierdzewnej, kalibrowane, uniemożliwiające zakleszczenie palców. Zawiesia ze stali nierdzewnej. Śruby ze stali nierdzewnej i/lub śruby zakryte plastikowymi kapslami, Bezpieczne zaślepki na górze drążka, wykonane z płyty HDPE, odpornej na działanie warunków atmosferycznych,

Długość całkowita:	195 cm
Szerokość:	365 cm
Wysokość całkowita:	240 cm
Wysokość swobodnego upadku:	130 cm
Strefa bezpieczeństwa:	21,5 m^2

Bujak – 2szt.





Konstrukcja stalowa cynkowana proszkowo i malowana proszkowo. Siedziska i osłony wykonane z płyty HDPE, odpornej na działanie warunków atmosferycznych. Rączki z tworzywa sztucznego. Podnóżki z tworzywa sztucznego. Sprężyny stalowe piaskowane, fosforanowane żelazowo i malowane proszkowo. Śruby/wkręty zakryte plastikowymi kapslami i/lub śruby ze stali nierdzewnej,

Poidełko dla ptaków stalowe – 3szt.



Średnica:	30 cm
Wysokość całkowita:	78 cm
Wymiary podstawy:	15x15cm
Głębokość misy na wodę:	5cm

Cztery otworki fi6 mm w narożnikach podstawy zapewniają solidne mocowanie do podłoża (kołki montażowe – powierzchnie betonowe, szpile gięte kotwiące - powierzchnie gruntowe), w zestawie gipsowy wróbelek - zabezpieczony specjalistyczną farbą zewnętrzną, odporny na warunki atmosferyczne, głębokość misy na poziomie 5,00 cm redukuje do minimum możliwość utonięcia, brak "wyspy" w środku misy powoduje, że ptaki siadają jedynie na krawędzi poidełka, co w dużym stopniu ogranicza prawdopodobieństwo zanieczyszczenia wody odchodami.

Tabliczki stalowe do oznaczania gatunków roślin tabliczka ogrodowa wtykana – 20szt.



Wykonana z odpornego na działania atmosferyczne aluminium, tabliczka ma wymiary 155 mm (szerokość) x 105 mm (wysokość) oraz długość nóżki wynoszącą 450 mm, co zapewnia jej stabilność i łatwość w umieszczaniu w ziemi.

Tablica dydaktyczna – 3 szt.



Wariant 1:

Format tablicy:	74x100 cm
Wysokość:	196 cm

Zbudowany z litego drewna liściastego (okrągłe belki) i sklejki (tablica pod DIBOND). Malowany dwukrotnie impregnatem Stelaż wymaga osadzenia w 2 stalowych kotwach oraz przykręcenia daszku. Do stelaża mocowana jest tablica edukacyjna.



Wariant 2:

Format tablicy: 49x30 cm
Wysokość: 72 cm

Zbudowany z litego drewna iglastego (słupek) i sklejki (tablica pod DIBOND). Podwójnie impregnowany naturalnym pokostem lnianym lub kolorowym drewnochronem do wyboru z dedykowanej palety barw. Stelaż wymaga osadzenia w stalowej kotwie. Do stelaża mocowana jest tablica edukacyjna.

b) Utwardzenie terenu (budowa ścieżki z materiałów wodoprzepuszczalnych):

W ramach opracowania projektuje się odpowiednio utwardzone ścieżki, zapewniające właściwą komunikację na terenie inwestycji. Projektuje się ścieżkę spacerową (deptak) wykonaną z materiałów wodoprzepuszczalnych.

Konstrukcja nawierzchni:

- 3-5 cm – warstwa ścieralna – mineralna nawierzchnia stabilizowana mechanicznie o uziarnieniu 0/5, wodoprzepuszczalna, odporna na ścieranie i czynniki atmosferyczne. Warstwa zagęszczona zgodnie z wymaganiami producenta nawierzchni
- 5-8 cm – warstw wyrównawcza –z kruszywa łamanego $C_{90/3}$ 0/16 – zagęszczone
- 15 cm – podbudowa – mieszanka niezwiązana z kruszywa łamanego $C_{90/3}$ 16/31,5
- geowłóknina separacyjna
- Zagęszczone podłoże gruntowe oczyszczone z korzeni i gruzu

Wzdłuż całego deptaka przewiduje się trwałe obrzeża betonowe, osadzone w fundamencie z półsuchego betonu C12/15. Obrzeża należy wypoziomować i ustawić w jednej linii, zachowując projektowane spadki nawierzchni (min. 1,5–2%).

Powierzchnia projektowanych utwardzeń: 64m²

c) Ogród sensoryczny

Strefa dotyku

Projektuje się ścieżkę sensoryczną (ścieżkę dotyku) w ogrodzie, składającą się z kilku kilkumetrowych odcinków o zróżnicowanym, wodoprzepuszczalnym podłożu, tak aby każdy fragment tworzył odmienną nawierzchnię sensoryczną, umożliwiającą różnorodne doznania dotykowe podczas spaceru. Poszczególne odcinki wykonane będą z materiałów naturalnych, takich jak żwir, piasek, drewno lub kora, dobranych pod kątem estetyki, trwałości i komfortu użytkowania, przy jednoczesnym zapewnieniu odpowiedniej stabilności i przepuszczalności wody. Wszystkie nawierzchnie zostaną ułożone w sposób bezpieczny, równy i przemyślany, z zachowaniem projektowanych spadków oraz właściwego przygotowania podłoża, co gwarantuje trwałość oraz komfort korzystania dla użytkowników w różnym wieku.

Łączna powierzchnia ścieżki wynosi około: 12 m²

Strefa węchu:

Przy strefie dotyku zaprojektowano strefę węchu. W strefie zapachu powinny dominować rośliny o intensywnej woni kwiatów i pędów m.in. mięta pieprzowa, lawenda, rumianek pospolity, kocimiętka.

Strefa wzroku:

Stefę wzroku zaprojektowano w formie łąki kwietnej. W strefie wzroku umieścić rośliny o intensywnym zabarwieniu liści, kwiatów i pędów m.in. krokus, fiołek wonny, szafirek, barwinek pospolity.

Strefa smaku:

Strefa smaku to miejsce, z w którym rosną rośliny oddziałujące na smak, przewidziano zasadzenie drzew i krzewów owocowych.

d) Rozbiórka i budowa nowego ogrodzenia

Wokół obszaru objętego opracowaniem projektuje się wykonanie ogrodzenia panelowego o wysokości ok. 1,50 m na długości ok. 115 m. Zakres prac obejmuje wykonanie podmurówki, montaż słupków ogrodzeniowych oraz ogrodzenia panelowego. Ponadto w ramach ogrodzenia przewiduje się montaż dwóch furtek o szerokości skrzydła 1,00 m.

e) Uwagi końcowe:

Wszystkie wykorzystane w projekcie gotowe materiały oraz urządzenia i elementy wyposażenia sugerujące konkretnych producentów stanowią wyłącznie przykład i mają na celu jedynie określenie parametrów i cech produktu, dopuszcza się stosowanie zamienników jednak o parametrach nie gorszych niż zaproponowane. Ewentualne odstępstwa należy bezwzględnie uzgodnić wcześniej z Inwestorem. Wszystkie urządzenia powinny posiadać atesty i dopuszczenia do użytkowania. Podane na rysunkach urządzenia są przykładowe. Ostateczną kolorystykę należy przedstawić do akceptacji zamawiającemu. Wszystkie elementy mocowane trwale do gruntu w sposób zgodny z instrukcją dostawcy. Wszystkie zastosowane przez wykonawcę urządzenia muszą być zgodne z opisanymi pod względem:

- gabarytów i konstrukcji (liczba elementów składowych w poszczególnych urządzeniach nie może być mniejsza niż w przykładowych rozwiązaniach projektowych);
- charakterystyki materiałowej (jakość tworzywa);
- parametrów technicznych (np. konstrukcja, fundamentowanie, itp.);
- parametrów bezpieczeństwa użytkowania (bezurazowość, nietoksyczność).

Fundamentowanie wykonać wg wytycznych producenta urządzeń, za pomocą stóp fundamentowych z betonu C20/25 lub za pomocą kotew metalowych pokrytych cynkiem zgodnie z kartą techniczną producenta. Podczas fundamentowania należy pamiętać o zachowaniu minimalnego odstępu fundamentów od uzbrojenia podziemnych sieci. Nie wyklucza się istnienia w terenie innych nie wykazanych na mapie do celów projektowych urządzeń podziemnych które nie były zgłoszone do inwentaryzacji lub o których brak jest informacji w instytucjach branżowych.

4. OPINIA GEOTECHNICZNA I SPOSÓB POSADOWIENIA OBIEKTU

Posadowienie obiektów bezpośrednie na stopach fundamentowych punktowych oraz bezpośrednio na gruncie lub terenach utwardzonych. Projektowane przedsięwzięcie zgodnie z Rozporządzeniem Ministra Transportu, Budownictwa i Gospodarki Morskiej z dnia 25.04.2012r. w sprawie ustalania geotechnicznych warunków posadowienia obiektów budowlanych, zaliczono do I kategorii geotechnicznej, przy prostych warunkach gruntowo-wodnych.

5. WARUNKI OCHRONY PRZECIWPOŻAROWEJ

Obiekt nie jest obiektem należącym do katalogu istotnych ze względu na konieczność zapewnienia ochrony życia, zdrowia, mienia lub środowiska przed pożarem, klęską żywiołową lub innym miejscowym zagrożeniem zgodnie z § 3 ust. 1 rozporządzenia Ministra Spraw Wewnętrznych i Administracji z dnia 5 sierpnia 2023 r. w sprawie uzgadniania projektu zagospodarowania działki lub terenu, projektu architektoniczno-budowlanego, projektu technicznego oraz projektu urządzenia przeciwpożarowego pod względem zgodności z wymaganiami ochrony przeciwpożarowej (Dz.U. 2023 poz. 1563). PROJEKT NIE WYMAGA UZGODNIENIA Z RZECZOZNAWCĄ D.S. P. POŻ.

W ramach projektowanej inwestycji – „Ogród rekreacyjny w Zarzeczu" nie przewiduje się możliwości jednoczesnego przebywania w strefie pożarowej ponad 50 osób na powierzchni do 2000 m^2. Odległości projektowanych obiektów budowlanych od innych budynków w okolicy oraz granicy działek spełniają wymagania przepisów PPOŻ. Dla projektowanego przedsięwzięcia nie jest wymagana droga pożarowa.

6. WPŁYW OBIEKTU NA ŚRODOWISKO, OBIEKTY SĄSIEDNIE I LUDZI

a) Bilans i sposób odprowadzania wód opadowych

Odprowadzenie wód opadowych z terenów utwardzonych na teren zielony działki inwestora, a następnie infiltracja do gruntu. Wody opadowe z urządzeń i elementów małej architektury odprowadzone grawitacyjnie na

teren zielony działki inwestora, a następnie infiltracja do gruntu. Sposób odprowadzania wód deszczowych i ukształtowanie terenu nie zakłóca stosunków wodnych na działkach sąsiednich

Biorąc pod uwagę parametry infiltracyjne gruntu przewidywana ilość wód opadowych nie będzie oddziaływała na działki sąsiednie. Teren inwestycji posiada znaczny „obszar zielony" dzięki któremu infiltracja wód powierzchniowych w grunt będzie wystarczająca, aby uniemożliwić ingerencję wód opadowych na działkach sąsiednich. Ponadto spadek terenu przedmiotowej działki jest niewielki.

b) Emisja hałasów oraz wibracji, promieniowania

Projektowane przedsięwzięcie nie emituje szczególnych hałasów i wibracji wymagających dodatkowo środków zaradczych. Działalność w/w budynku nie będzie emitować promieniowania w szczególności jonizującego pola elektromagnetycznego i innych zakłóceń. Projektowany obiekt nie będzie emitować jakichkolwiek zanieczyszczeń gazowych, zapachów pyłowych.

c) Zapotrzebowanie i jakość wody

Projektowane urządzenia nie wymagają zaopatrzenia w wodę.

d) Sposób odprowadzania ścieków

Projektowane urządzenia nie generują ścieków.

e) Gospodarka odpadami

W ramach opracowania projektuje się 2 kosze na odpady zmieszane. Odpady będą okresowo wywożone i utylizowane przez firmę mającą uprawnienia i umowę ze składowiskiem odpadów. Częstotliwość odbioru odpadów dostosować zgodnie z Regulaminem utrzymania czystości i porządku na terenie Gminy Łodygowice.

f) Emisja zanieczyszczeń gazowych

Prace związane z projektowanym przedsięwzięciem będą miały niewielki wpływ na zanieczyszczenie powietrza, a ewentualne emitowane zanieczyszczenia nie będą uciążliwe dla człowieka. Ich stężenie nie przekroczy standardów, jakości środowiska. Instalacje wewnętrzne są zgodne z Rozporządzeniem Ministra Środowiska z dnia 2 lipca 2010 r. w sprawie przypadków, w których wprowadzanie gazów lub pyłów do powietrza z instalacji nie wymaga pozwolenia i nie przekraczają standardów emisyjnych zgodnie z Rozporządzeniem Ministra Środowiska z dnia 10 maja 2011 r. w sprawie standardów emisyjnych z instalacji.

g) Zieleń

W ramach opracowania projektuje się przygotowanie terenu pod nasadzenia oraz nasadzenia nowych roślin

Spis gatunków			
Lp.	**Nazwa**	**Ilość**	**Zdjęcie poglądowe**
1.	Łąka kwietna - strefa wzroku i węchu		
2.	Bambus	40szt.	

3.	Trawy ozdobne	70szt.	
4.	Jabłoń	1szt.	
5.	Śliwa	1szt.	
6.	Grab pospolity	13 szt.	
7.	Porzeczka czerwona	5szt.	

8.	Porzeczka biała	5szt.	
9.	Agrest	5szt.	
10.	Malina	5szt.	

Dodatkowo projektuje się również nasadzenia roślin w strefie węchu ogrodu sensorycznego. Niezbędne pod wykonanie nasadzeń jest przygotowanie ziemi, w tym miejscu przewidziano warstwę wegetacyjną grubości 10 cm z mieszanki humusu rodzimego, ziemi ogrodniczej próchniczej, piasku i nawozów w stosunku: 5 jednostek humusu: 2 jednostki torfu: 3 jednostki piasku oraz 2,5 kg azofoski lub odpowiednika 1m^3 mieszanki.

7. INFORMACJA O ZASADNICZYCH ELEMENTACH WYPOSAŻENIA BUDOWLANO-INSTALACYJNEGO, ZAPEWNIAJĄCYCH UŻYTKOWANIE OBIEKTU ZGODNIE Z PRZEZNACZENIEM

Nie dotyczy.

8. ANALIZA TECHNICZNYCH, ŚRODOWISKOWYCH I EKONOMICZNYCH MOŻLIWOŚCI REALIZACJI WYSOCE WYDAJNYCH SYSTEMÓW ALTERNATYWNYCH ZAOPATRZENIA W ENERGIĘ I CIEPŁO

W tym zdecentralizowanych systemów dostawy energii opartych na energii ze źródeł odnawialnych, kogenerację, ogrzewanie lub chłodzenie lokalne lub blokowe, w szczególności, gdy opiera się całkowicie lub częściowo na energii z odnawialnych źródeł energii, o których mowa w art. 2 pkt 22 ustawy z dnia 20 lutego 2015 r. o odnawialnych źródłach energii (z późn. zm.), oraz pompy ciepła.

Ze względu na zakres planowanych robót nie przeprowadza się analizy.

9. ANALIZA TECHNICZNYCH I EKONOMICZNYCH MOŻLIWOŚCI WYKORZYSTANIA URZĄDZEŃ, KTÓRE AUTOMATYCZNIE REGULUJĄ TEMPERATURĘ W POSZCZEGÓLNYCH POMIESZCZENIACH LUB STREFACH

Ze względu na zakres planowanych robót nie przeprowadza się analizy.

10. OPIS DOSTĘPNOSCI DLA OSÓB NIEPEŁNOSPRAWNYCH

Projektowany obszar w zakresie dojść/chodników jest przystosowany do poruszania się dla osób niepełnosprawnych na wózkach inwalidzkich.

PRAWA AUTORSKIE ZASTRZEŻONE!

Przedmiotowy projekt/utwór architektoniczny jest chroniony prawem autorskim zgodnie z ustawą z dnia 4 lutego 1994 r. o prawie autorskim i prawach pokrewnych (z późn. zm.).